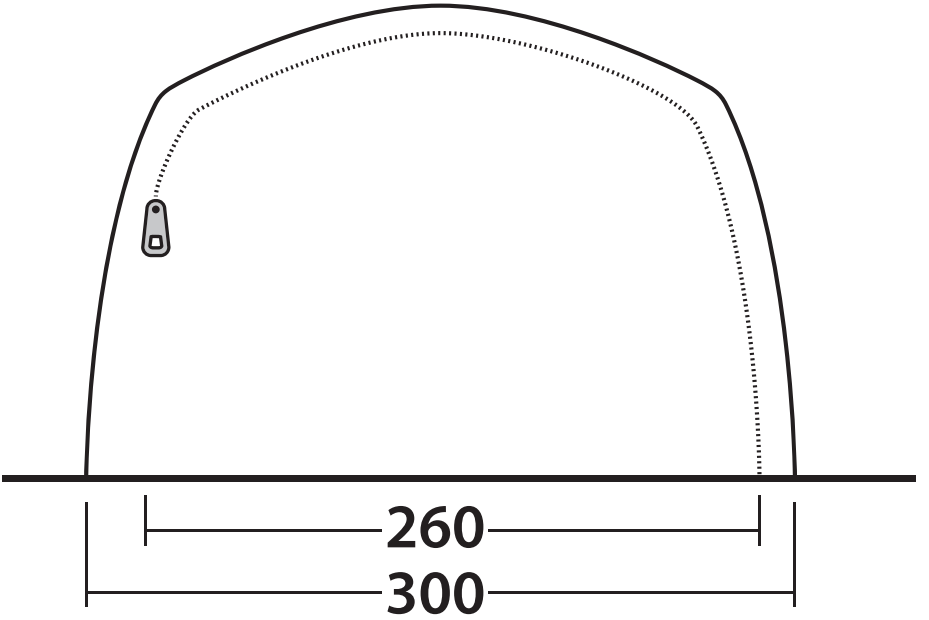
260
300